GROUPE

Delplast

www.delplast.fr

MENUISERIES



Si vous n'aimez pas **la lumière**,
on ne peut rien faire pour vous !

- COMPOSITE
- PVC
- ALUMINIUM





NOTRE **SAVOIR-FAIRE**

Qui sommes-nous ?

Spécialiste de la fabrication de menuiseries sur mesure, le Groupe Delplast a été créé par **Michel DELAHAYE et son fils Régis en 1994**.

Groupe industriel familial, DELPLAST assume fièrement, avec maturité et audace, un parcours de croissance, de développement et d'investissements. Le Groupe DELPLAST est un industriel reconnu pour la **qualité** et l'**innovation** de ses produits.

Quelques chiffres illustrent ce parcours :

- 120 collaborateurs
- 1 site industriel de 4.5 hectares à Cherbourg (50)
- 16 000 m² couverts de production :
  - Fenêtres, portes et volets
  - 3 ateliers :
    - 1 atelier de production PVC et PVC composite
    - 1 atelier de production Aluminium
    - 1 atelier dédié au laquage de nos menuiseries PVC composite
- 10 familles de produits labellisés et certifiés
- … un parc de machines numériques et robotisées à la pointe de la technologie.

En 2020, le Groupe Delplast se positionne **Partenaire Deceuninck**, après 26 années de collaboration, affirmant plus que jamais sa volonté de placer les valeurs de qualité, de fabrication française et d'innovation au cœur de ses priorités.

En 2023, sélectionnée parmi plus de 145.000 PME à travers la France, Delplast est lauréate du programme national **ETIncelles**. Lancé par Emmanuel Macron, ce dispositif exceptionnel offre un accompagnement individualisé de l'État pour les PME françaises repérées pour leur dynamisme et leur fort potentiel de croissance, ETI (Entreprises de Taille Intermédiaire) en devenir.

FABRICATION À CHERBOURG

Les certifications

Qu'ils concernent la qualité de nos profils, de nos vitrages ou encore de nos menuiseries, les certifications et labels obtenus sont le résultat de la conformité parfaite de nos produits et de nos fabrications avec les exigences des organismes de certification qui les délivrent sur la base de référentiels rigoureux.

DECEUNINCK SANS PLOMB :
Garantie d'absence totale de plomb dans la fabrication des profilés PVC.

CEKAL :
Label de qualité des produits verriers en matière de fiabilité et de performances thermiques, acoustiques et de résistance à l'effraction.

QUALICOAT Seaside et Qualidéco :
Qualité du laquage des profilés aluminium garantie pour une bonne tenue dans le temps.

QUALANOD Architecture :
Le référentiel QUALANOD définit des exigences de qualité pour l'anodisation des surfaces de profilés aluminium.

QUALIMARINE :
Le label QUALIMARINE atteste d'une préparation renforcée des profilés aluminium contre les environnements agressifs des zones côtières.

QUALILAQUAGE :
Le label QUALILAQUAGE assure quant à lui la maîtrise du procédé de traitement et de thermolaquage de l'aluminium.

ACOTHERM :
Label de certification garantissant les performances thermiques et acoustiques des fenêtres.

NF Fenêtres PVC et NF Bloc-baies PVC* :
Les fenêtres PVC et bloc-baies PVC certifiés NF sont contrôlés par le CSTB (centre scientifique et technique du bâtiment, organisme indépendant qui garantit la qualité de fabrication par des contrôles réguliers de nos sites de production) pour garantir une qualité de construction et une performance d'utilisation sur le long terme.

**Selon les dispositions des certificats fenêtres PVC n°148-101 et Blocs-baies PVC n°148-83, Delplast, 620 rue du Plat Chemin, 50460 Querqueville. Tous les certificats à jour sont disponibles sur le site https://evaluation.cstb.fr.*



30 ANS Delplast 1994-2024

Un savoir-faire Made in **Cherbourg** depuis plus de **30 ans**

Le site industriel du Groupe Delplast est organisé et managé autour de l'innovation et de la qualité. De la sélection des fournisseurs à la mise en place de contrôles qualité rigoureux, le plus grand soin est apporté jour après jour, et à chaque étape du process de fabrication, pour construire et enraciner un savoir-faire industriel puissant.

Faisant appel aux hautes technologies, la menuiserie exige également une précision et des savoir-faire spécifiques indissociables de la main de l'Homme.

Des hommes et des femmes, formés et autonomes, permettent de garantir au quotidien une finition haut de gamme à l'ensemble de nos produits.

Une culture clients inscrite dans les gènes

C'est le privilège de l'entreprise familiale. La croissance s'est appuyée sur la transmission des valeurs ; de collaborateur en collaborateur. Fort et fragile à la fois, l'ADN du Groupe DELPLAST est riche de son parcours auprès de ses clients les plus fidèles.

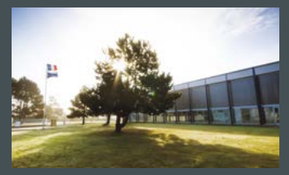

DES HOMMES ET DES FEMMES QUI PARTAGENT LES VALEURS DE QUALITÉ ET D'ENGAGEMENT DU GROUPE DELPLAST.



UNE POLITIQUE DE SERVICE TRANSVERSALE : BUREAU D'ÉTUDE, PRODUCTION, FABRICATION, LIVRAISON.

DES TECHNOLOGIES NUMÉRIQUES PARFAITEMENT INTÉGRÉES : EXTRANET, TABLETTES, SITES INTERNET, RÉSEAUX SOCIAUX…



UN ÉQUIPEMENT INDUSTRIEL TOUJOURS À LA POINTE DE LA TECHNOLOGIE.





UN SAVOIR-FAIRE RECONNU POUR UNE FABRICATION SUR MESURE.



UNE DÉMARCHE QUALITÉ PERMANENTE.

SOMMAIRE

6 - 15	**MENUISERIES COMPOSITE**
6 - 11	FUSION
12 - 15	AMPLITUDE
16 - 23	**MENUISERIES PVC**
16 - 21	TENDANCE
22 - 23	EXPERT
24 - 33	**MENUISERIES ALUMINIUM**
24 - 27	OVATION
28 - 31	EVOLUTION
32 - 33	ECLIPSE
34 - 35	**VOLETS ROULANTS**
34	STORBOX et CRX
35	TATOU
36	**MOTORISATION VOLETS ROULANTS**
37	**VITRAGES & ACCESSOIRES**
38 - 42	**COULEURS**

FUSION

LA FENÊTRE COMPOSITE **DESIGN** AUX **PERFORMANCES** EXCLUSIVES

L'alliance unique de la matière entre le PVC et la fibre de verre en continu. Cette technologie apporte le complément d'inertie nécessaire à la suppression du renfort acier, d'une part, et assure un **renforcement thermique** exceptionnel, d'autre part.

Un produit haut de gamme, différent et compétitif

- **Uw jusqu'à 0,7 W/m².K** selon configuration et vitrage.
- **Classement A*E*V*** : **A*3 E*7B V*A2.**
- Vitrage 36 mm 8/24/4 basse émissivité gaz argon avec intercalaire warm edge noir de série.
- **Dormant 5 chambres de 70 mm** avec renfort thermique en PVC cellulaire et fil d'acier (selon abaques et finition).
- **Ouvrant 6 chambres de 82 mm renforcé par de la fibre de verre en continu intégrée au PVC.**
- **100% sans renfort métallique.**
- Battement central étroit de 116 mm.
- Battement et poignée intérieurs centrés.
- **Poignée Sécustik** retardatrice d'effraction.
- Crémone anti-fausse manœuvre de série.
- Verrou à levier sur semi-fixe.
- Gâches et galets de sécurité de série (OF et OB).
- Quincaillerie à renvoi d'angles.
- Paumelles à vis cachées.
- Joint de vitrage affleurant.
- Possibilité de seuil alu 40 mm ou PMR 20 mm.





Un grand choix de coloris et de finitions pour un résultat unique !

3 finitions possibles :
Teinte dans la masse, plaxage et laquage sablé INTENSITÉ.

VOIR P. 38-39



Pour toujours plus de confort et sécurité, de nombreux vitrages sont disponibles en option !

Doubles vitrages : acoustiques, sécurité, autonettoyants, décoratifs, contrôle solaire, ...
Triples vitrages.

DEMANDEZ CONSEIL À VOTRE TECHNICO-COMMERCIAL.

Photos non contractuelles.

FUSION

RÉELLEMENT NOUVEAU ET **PERFORMANT THERMIQUEMENT**, AVEC UNE **STABILITÉ** ET UNE **RIGIDITÉ** INÉGALABLES.

Pour aller plus loin...

- La combinaison du PVC rigide et de la fibre de verre en continu permet d'intégrer la fonction de **renforcement dans le profilé lui-même**.
- Dans le dormant, le renfort thermique apporte de la rigidité et augmente la **performance thermique** des profilés couleurs.
- Des **câbles acier**, positionnés dans les 4 coins des renforts, permettent une optimisation de la rigidité du profilé et **suppriment le pont thermique**.

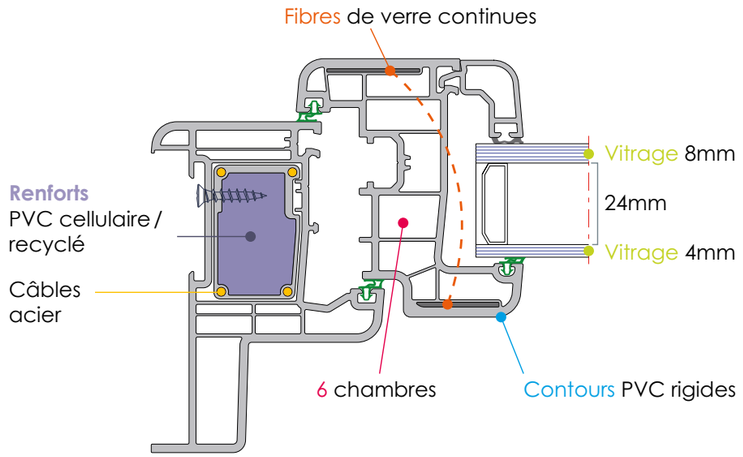

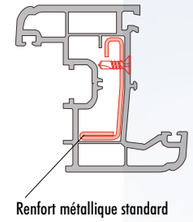

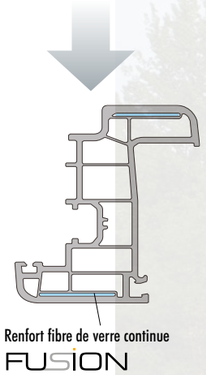





Crémone à renvoi d'angle et anti fausse manœuvre de série

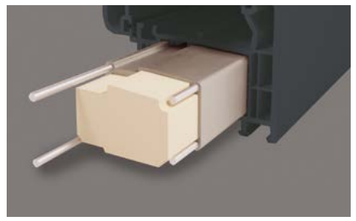

Renfort thermique

Photos non contractuelles.



FUSION

UNE NOUVELLE PORTE D'ENTRÉE
VRAIMENT PAS COMME LES AUTRES

Une porte d'entrée performante et prête à toutes les fantaisies. Suréquipée de série pour tenir son rang en termes de protection et de résistance, la porte FUSION s'adapte à toutes les envies en matière de remplissage. Vitrages ou panneaux… elle s'adapte à toutes les demandes.

Technologie avancée et haute résistance

- **Remplissage vitrage 36 mm 8/24/4 basse émissivité de série**.
- **Dormant 5 chambres de 70 mm** avec renfort thermique en PVC cellulaire et fil d'acier (selon abaques et finition).
- **Ouvrant 6 chambres de 82 mm renforcé par de la fibre de verre en continu intégrée au PVC.**
- **Seuil aluminium** à rupture de pont thermique, **20 mm PMR**.
- Poignée double béquille plaque étroite (24 mm) modèle **Atlanta** de série (coloris blanc ou F9). Autres poignées disponibles en option.
- **Paumelles SFS 3D**.
- **Serrure automatique 5 points** de série. Barillet 5 goupilles, 3 clés.
- Trois finitions possibles : teinte dans la masse, plaxage et **laquage sablé INTENSITÉ**.



Poignée Atlanta
plaque étroite
(de série)

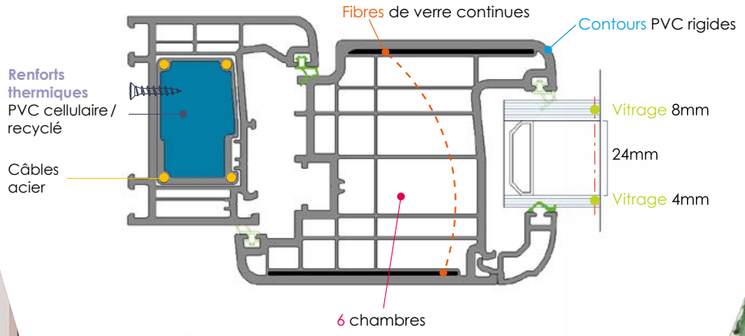

Découvrez nos différents vitrages décoratifs (en option) pour apporter luminosité et intimité à votre entrée !

VOIR P. 37



Renfort thermique en PVC cellulaire avec câble acier dans le dormant



Cadre ouvrant
82 mm,
6 chambres

Profil d'ouvrant
avec fibre de
verre continue

Photos non contractuelles.

AMPLITUDE

LE COULISSANT COMPOSITE ALLIANT **DESIGN** ET **HAUTES PERFORMANCES THERMIQUES**

Enfin, un véritable coulissant de la famille PVC réussissant l'amalgame idéal grâce à la fibre de verre : isolation thermique remarquable, solidité exemplaire et lignes épurées. Le coulissant AMPLITUDE porte bien son nom et tient ses promesses. Une vraie prouesse…

Rigidité, finesse et fluidité

- **Uw jusqu'à 1,2 W/m².K** selon configuration et vitrage.
- **Vitrage 4/20/4 basse émissivité gaz argon** de série.
- **Dormant de 70 mm avec renfort acier** (selon abaques).
- **Ouvrant renforcé par de la fibre de verre en continu intégrée au PVC.**
- **Montant central étroit de 35 mm.**
- Chariots double nylon réglables.
- Rails aluminium.
- Charge : jusqu'à 180 kg par vantail.
- Fermeture sécurité 2 points.
- **Poignée Sécustik** retardatrice d'effraction.
- **Possibilité seuil PMR aluminium 20 mm**.

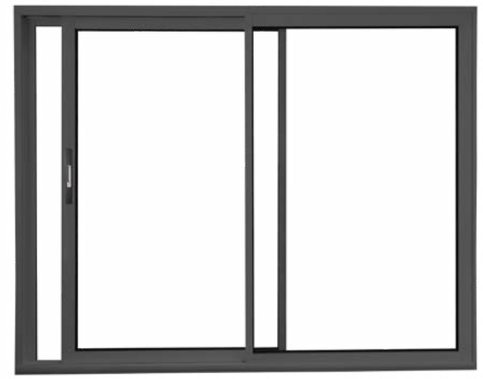

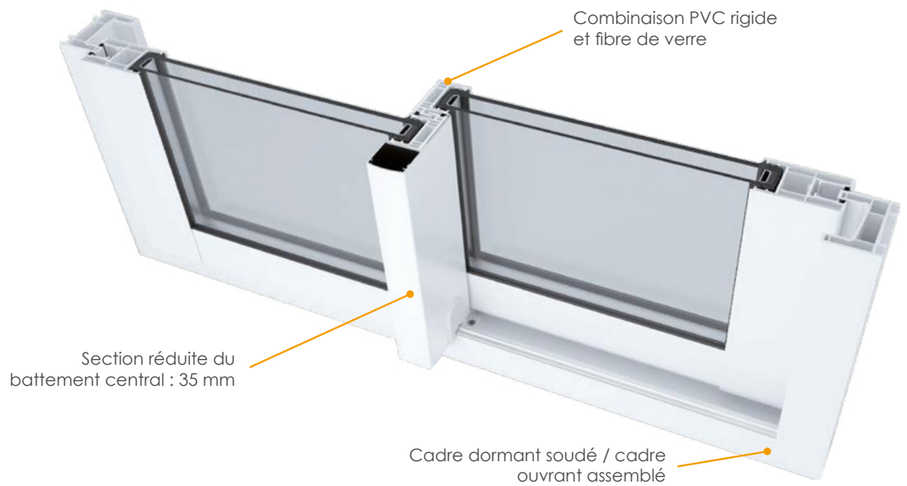

Un grand choix de coloris et de finitions pour un résultat unique !

3 finitions possibles :
Teinte dans la masse, plaxage et laquage sablé INTENSITÉ.

VOIR P. 38-39

Pour toujours plus de confort et sécurité, de nombreux vitrages sont disponibles en option !
Doubles vitrages : thermiques, acoustiques, sécurité, autonettoyants, décoratifs, contrôle solaire, ... DEMANDEZ CONSEIL À VOTRE TECHNICO-COMMERCIAL.

Photos non contractuelles.

AMPLITUDE

LE COULISSANT COMPOSITE ALLIANT **FINITIONS DE L'ALUMINIUM ET PERFORMANCES DU PVC**

Pour aller plus loin ...

- La combinaison du PVC rigide et de la fibre de verre en continu permet d'intégrer la fonction de **renforcement dans le profilé lui-même**.
- Sections réduites grâce à l'intégration des rubans de fibre.

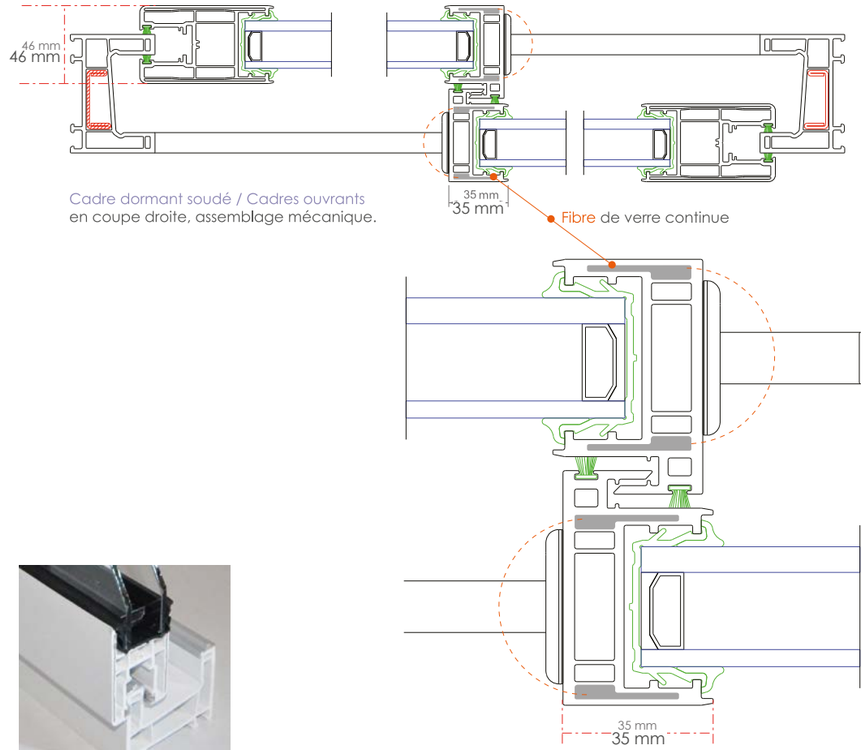

Cadre dormant soudé / Cadres ouvrants
en coupe droite, assemblage mécanique.





Battement central de 35 mm : aussi discret qu'efficace

Photos non contractuelles.

TENDANCE

LA FENÊTRE PVC CONÇUE POUR VOTRE **CONFORT** ET VOTRE **SÉCURITÉ** AU QUOTIDIEN

De par ses finitions et son équipement de série, la fenêtre TENDANCE garantit un haut niveau de confort et de performances. De grande fiabilité au quotidien, et dans toutes les situations, elle s'intègre également à tous les styles d'habitat.

Performance, fiabilité et efficacité

- **Uw jusqu'à 1,3 W/m².K** selon configuration et vitrage.
- **Classement AEV : A*3 E*7B V*A2.**
- **Vitrage 4/20/4 basse émissivité gaz argon de série.**
- **Dormant et ouvrant 5 chambres de 70 mm** (avec renfort acier selon abaques et finition).
- Battement central étroit de 116 mm.
- Battement et poignée intérieurs centrés.
- **Poignée Sécustik** retardatrice d'effraction.
- Crémone anti-fausse manœuvre de série.
- Verrou à levier sur semi-fixe.
- **Gâches et galets de sécurité de série** (OF et OB).
- Quincaillerie à renvoi d'angle.
- Paumelles à vis cachées.
- Joint de vitrage affleurant.
- Jets d'eau.
- Possibilité de **seuil alu 40 mm ou PMR 20 mm**.
- **Deux finitions possibles :** teinte dans la masse ou plaxage.





Pour toujours plus de confort et sécurité, de nombreux vitrages sont disponibles en option !

Doubles vitrages : thermiques, acoustiques, sécurité, autonettoyants, décoratifs, contrôle solaire, ...

DEMANDEZ CONSEIL À VOTRE TECHNICO-COMMERCIAL.

Photos non contractuelles.

Photos non contractuelles.

Menuiseries **PVC**

Le saviez-vous ?

Composé majoritairement de sel et **100% recyclable**, le PVC s'impose aujourd'hui comme LA matière première **éco-responsable** et la plus efficace en termes d'économie d'énergie.

Photos non contractuelles.

TENDANCE

LA MENUISERIE PVC QUI MÉRITE SES LETTRES DE NOBLESSE

Pour aller plus loin...

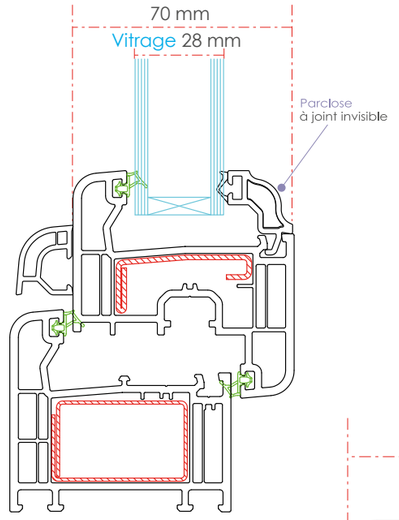

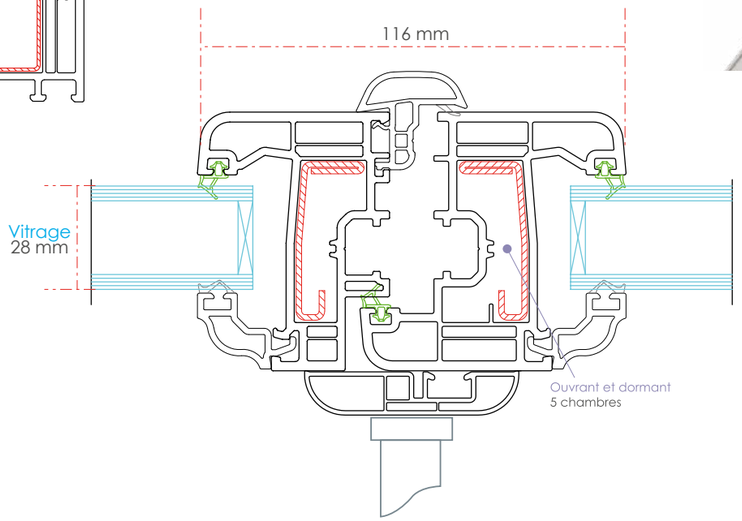

Gagnez en confort !

Optez pour un **verrou STULP** (en option). Celui-ci vous permettra en effet de déverrouiller votre ouvrant secondaire en une seule manipulation.

DEMANDEZ CONSEIL À VOTRE TECHNICO-COMMERCIAL.



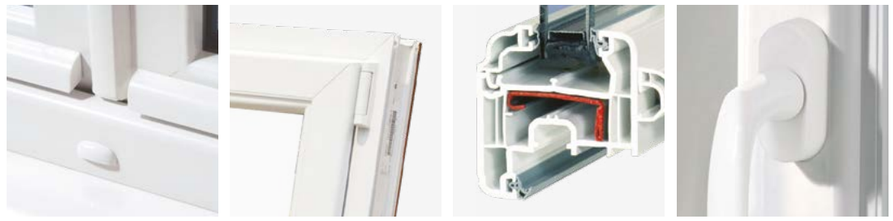

Qualité et finition dans les moindres détails.

Menuiseries **PVC**

CLASSIQUE OU
CONTEMPORAINE,
LA PORTE D'ENTRÉE
TENDANCE S'ADAPTE
À TOUS LES STYLES
D'HABITATION



Poignée Atlanta



Une porte d'entrée épurée pour un style atelier.

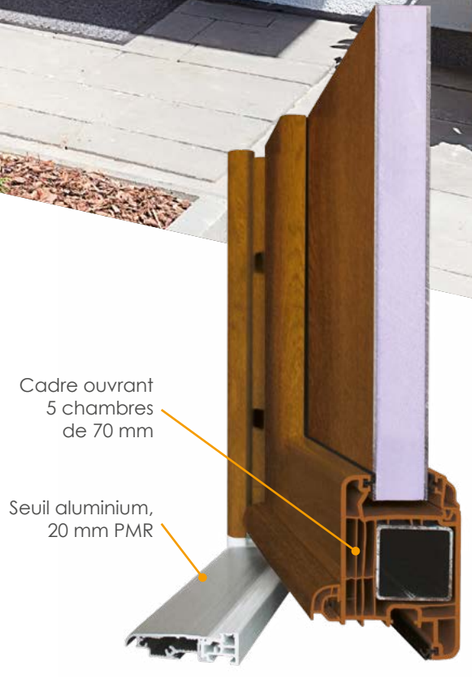

Photos non contractuelles.

TENDANCE

LA PORTE D'ENTRÉE PVC
QUI S'ADAPTE À VOS ENVIES

Hautement modulable, la porte d'entrée TENDANCE répond à toutes les exigences de confort, de qualité et d'isolation (thermique et acoustique). Aussi bien prévue pour la rénovation de votre habitat que pour la construction neuve, la porte dite menuisée, vous permet de bénéficier de nombreuses finitions de série tout en gardant un excellent rapport qualité / prix.

Performances et sécurité au quotidien

- **Remplissage vitrage 4/20/4 basse émissivité gaz argon de série.**
- **Dormant et ouvrant 5 chambres de 70 mm** (avec renfort acier selon abaques et finition).
- **Seuil aluminium** à rupture de pont thermique, **20 mm PMR**.
- **Serrure automatique 5 points** de fermeture de série. Barillet 5 goupilles, 3 clés.
- Poignée double béquille plaque large : modèle **Atlanta** de série (coloris blanc ou F9). Autres poignées disponibles en option.
- Paumelles Hahn à réglage tridimensionnel.
- **Deux finitions possibles :** teinte dans la masse ou plaxage.

Composez votre porte d'entrée !

Personnalisez le design et la composition de votre porte d'entrée*.

- Faites votre choix parmi plus de 40 **finitions** : teinte dans la masse ou plaxage (effets bois, métalliques, mats, ...).
- Porte **pleine ou vitrée** (vitrage clair ou décoratif), avec **traverse** à la hauteur de votre choix, **meneau**, **soubassement** lisse ou plate-bande, **petits-bois incorporés**... C'est à vous de composer !
- Créez des **ensembles composés** avec imposte et/ou tierce fixe ou ouvrante.
- Possibilités multiples : porte avec ouverture sur l'intérieur ou l'extérieur, porte fermière et semi fermière, ...

Quelques exemples de composition ...









VUE INTÉRIEURE



Porte semi-fermière
(OUVRANT DANS L'OUVRANT)

La partie haute de cette porte est équipée d'une poignée. Cet ouvrant peut être accompagné d'une fonction oscillo-battant.



Paumelles Hahn



Panneau plate-bande

Elements de composition en option.

EXPERT

UN **STANDARD** DE FABRICATION COHÉRENT ET **FONCTIONNEL**

Forte d'une conception technique aboutie, la gamme EXPERT se positionne clairement dans une logique de rapport qualité-prix. A ce titre, elle répond aux exigences économiques des marchés et constitue un juste compromis en matière de budget et de performances.

Economique et économe à la fois ...

- **Uw jusqu'à 1,3 W/m².K** selon configuration et vitrage.
- **Classement AEV : A*3 E*7B V*A2.**
- **Vitrage 4/20/4 basse émissivité gaz argon**.
- Dormant et ouvrant 5 chambres de 70 mm (avec renfort acier selon abaques).
- Battement central de 116 mm.
- **Poignée design** sur ouvrant de service.
- Verrou à levier sur semi-fixe.
- Quincaillerie à sortie de tringle.
- Fiches à vis cachées.
- Joint de vitrage affleurant.
- Possibilité de **seuil alu 40 mm ou PMR 20 mm**.
- **Finition blanc** teinte masse.

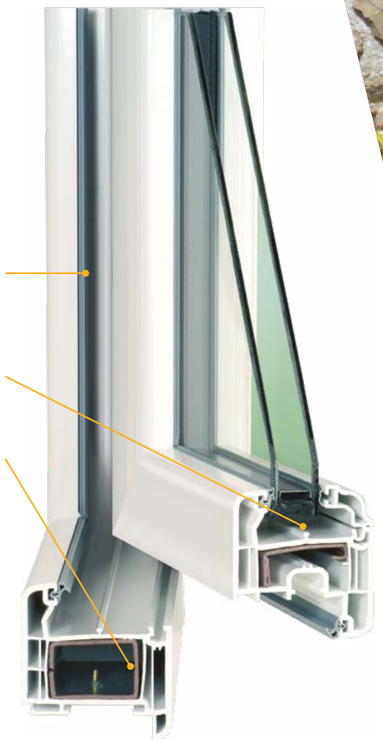

Pour aller plus loin ...

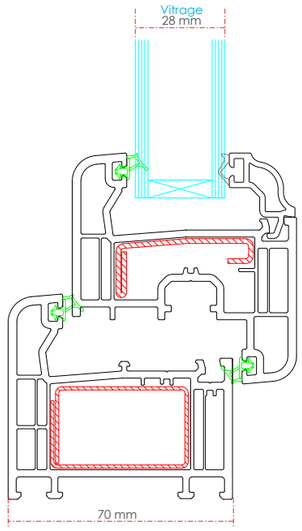

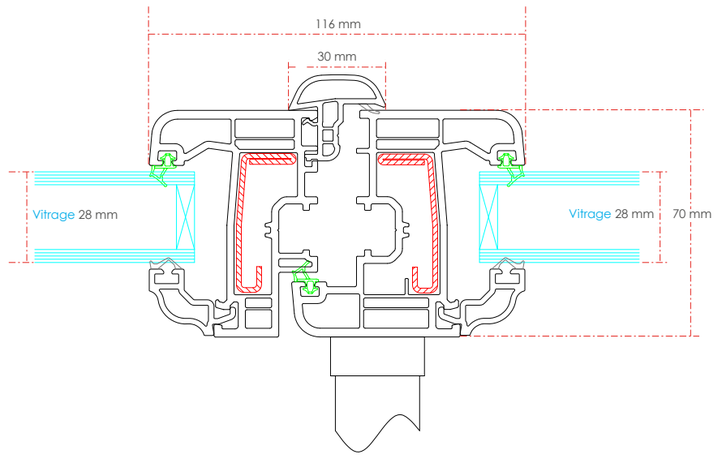

Photos non contractuelles.

Photos non contractuelles.

OVATION

LA PLUS **INTÉGRALE** DES FENÊTRES **ALUMINIUM**

Contemporaine dans sa conception et son design, la gamme aluminium OVATION allie finesse et robustesse. Disponible avec ouvrant visible ou caché, la fenêtre OVATION s'adapte parfaitement à tous vos projets de rénovation ou de construction neuve.

Robustesse, finesse, isolation et protection : la fenêtre de tous les superlatifs

- **Uw jusqu'à 1,5 W/m².K** selon configuration et vitrage.
- **Classement AEV : A*4 E*9A V*C3.**
- **Vitrage 4/20/4 basse émissivité gaz argon** avec intercalaire TGI noir de série.
- **Dormants de 65 mm** ou pour doublage de 100 à 160 mm.
- **Ouvrant visible** ou **ouvrant caché.**
- Profils à rupture de pont thermique.
- Couvre-joint spécifique pour pose en rénovation.
- Clair de jour maximisé en ouvrant caché.
- Battement central étroit avec poignée centrée.
- **Poignée Sécustik** retardatrice d'effraction.
- Ferrage symétrique de série.
- Verrou à levier sur semi-fixe.
- Gâches de sécurité et galets champignon.
- Large choix de coloris préférentiels.

OUVRANT CACHÉ





OUVRANT VISIBLE

Vitrage ITR argon TGI jusqu'à 40 mm

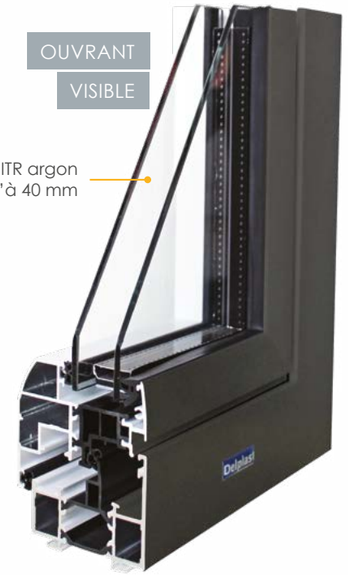

Menuiseries difficiles d'accès : Avez-vous pensé au vitrage autonettoyant ?

Aussi transparent que son équivalent classique, le vitrage autonettoyant est composé d'un verre float, recouvert sur sa face extérieure d'une couche très fine d'un matériau :

Hydrophile ...
Contrairement à un verre classique, l'eau entrant en contact avec un verre autonettoyant n'est plus constituée de gouttes mais forme un film. La pluie nettoiera le vitrage au lieu d'y laisser des traces.

... Et photo-catalytique
Les matières organiques reposant sur la vitre sont décomposées par la lumière du soleil.



VITRAGE STANDARD

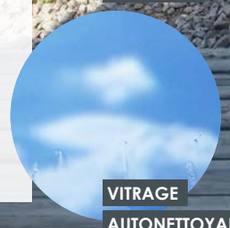

VITRAGE AUTONETTOYANT

Photos non contractuelles.

OVATION

UNE FENÊTRE CONÇUE POUR LES **ARCHITECTURES** D'HIER, D'AUJOURD'HUI ET DE DEMAIN

Pour aller plus loin...

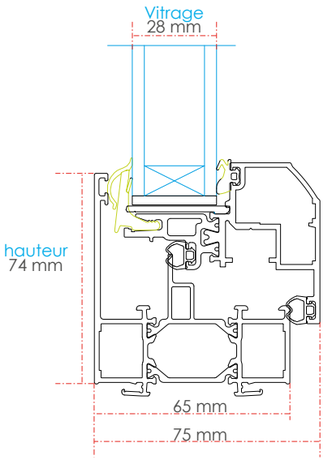

Ouvrant **caché**

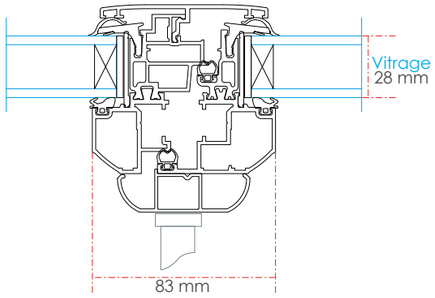

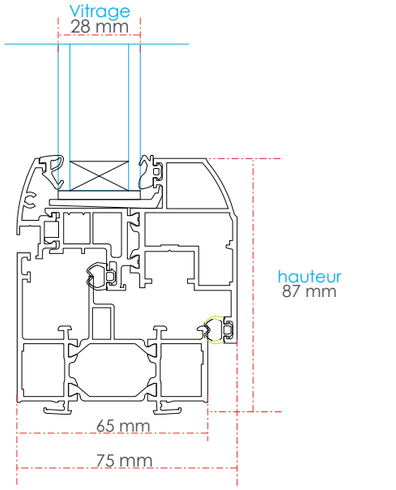

Ouvrant **visible**

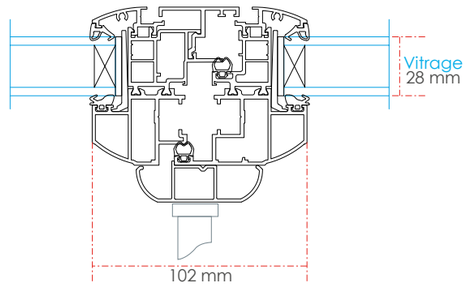

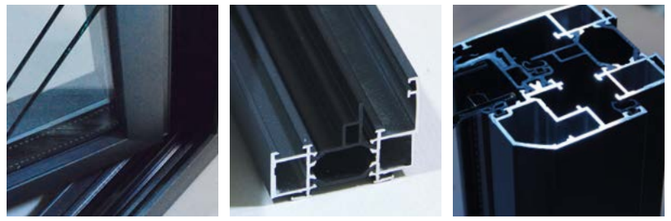

Ouvrant visible ou ouvrant caché, une même technicité pour répondre à toutes les exigences.

Photos non contractuelles.

EVOLUTION

LE PLUS **INNOVANT** **DES COULISSANTS** ALUMINIUM

Les coulissants aluminium EVOLUTION bénéficient des dernières avancées technologiques et autorisent les solutions d'ouverture les plus variées. Ils vous proposent un large choix de baies coulissantes, de deux à neuf vantaux pour les dimensions les plus larges, Équipés de série de quincaillerie de dernière génération, ils assurent une utilisation pérenne.

Plus de design, de performances et de coloris

- **Uw jusqu'à 1,5 W/m².K** selon configuration et vitrage.
- **Classement AEV : A*4 E*7A V*A3.**
- **Vitrage 4/20/4 basse émissivité gaz argon** avec intercalaire TGI noir de série.
- Dormants de 65 mm ou pour doublage de 100 à 160 mm.
- **Montant central étroit de 38 mm.**
- **Réduction de l'effet bilame** contré par des centreurs.
- Couvre-joint spécifique pour pose en rénovation.
- Fermeture jusqu'à 3 points.
- 2 chariots doubles réglables par vantail avec roulettes polyamide et rails en aluminium
- Poignée ergonomique THELIA sur vantail de service et poignée cuvette LOONA sur vantail secondaire permettant le croisement complet des vantaux.
- **Grandes dimensions** : baie 2 vantaux L 3500 x H 2350 (renforcement suivant abaque).
- Possibilité 2 rails 2, 3 ou 4 vantaux et 3 rails 3 vantaux (dormant de 118 mm).
- Grande largeur d'ouverture.
- Large choix de coloris préférentiels.



Pour toujours plus de confort et sécurité, de nombreux vitrages sont disponibles en option !

Doubles vitrages : thermiques, acoustiques, sécurité, autonettoyants, décoratifs, contrôle solaire, ...

DEMANDEZ CONSEIL À VOTRE TECHNICO-COMMERCIAL.



Photos non contractuelles.

EVOLUTION

LE COULISSANT ALUMINIUM **GRAND FORMAT**

Pour aller plus loin ...

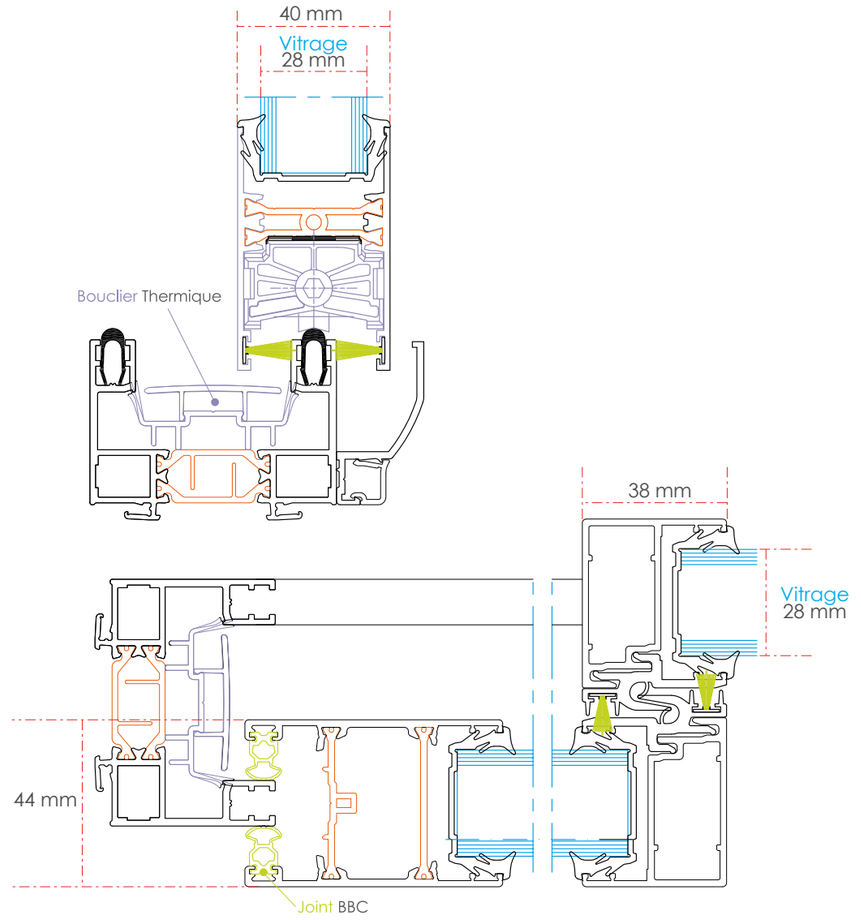



Intercalaires et joints noirs pour une discrétion totale.

Photos non contractuelles.

ECLIPSE

LE COULISSANT À **GALANDAGE ALUMINIUM** QUI SAIT SE FAIRE OUBLIER

A partir des mêmes compétences techniques que la gamme EVOLUTION, **le coulissant à galandage ECLIPSE permet les plus grandes ouvertures**. Ultra discret, il valorise l'espace intérieur tout en y invitant l'extérieur.

Raffinement, discrétion et ouverture maximale

- **Uw jusqu'à 1,5 W/m².K** selon configuration et vitrage.
- **Classement AEV : A*4 E*5A V*A2.**
- **Vitrage 4/20/4 basse émissivité gaz argon** avec intercalaire TGI noir de série.
- **Dormant de 160 mm en 1 rail, 210 mm en 2 rails**.
- Profils à rupture de pont thermique.
- **Réduction de l'effet bilame** contré par des centreurs.
- Fermeture jusqu'à 3 points.
- Poignée de tirage Thélia sur ouvrant principal et poignée cuvette Loona sur ouvrant secondaire de série.
- Grandes dimensions d'ouverture : baie 2 vantaux L 3200 x H 2350.
- Possibilité 1 rail 1 ou 2 vantaux et 2 rails 2 ou 4 vantaux.
- Large choix de coloris préférentiels.



Pour aller plus loin...

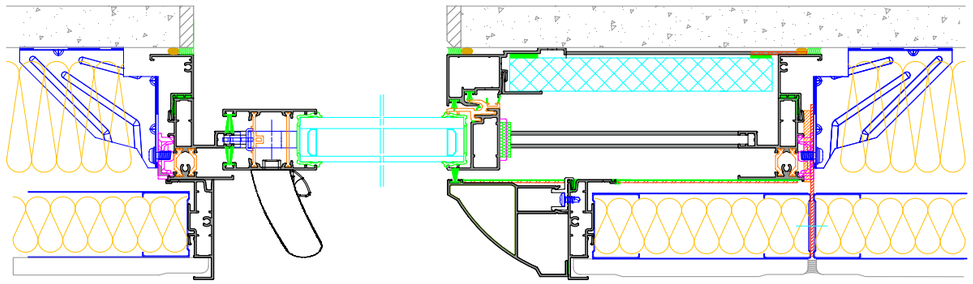

Pour toujours plus de confort et sécurité, de nombreux vitrages sont disponibles en option !

Doubles vitrages : thermiques, acoustiques, sécurité, autonettoyants, décoratifs, contrôle solaire, ... DEMANDEZ CONSEIL À VOTRE TECHNICO-COMMERCIAL.

Photos non contractuelles.

Volets **ROULANTS**

STORBOX

BLOC-BAIE **INTÉRIEUR**
AUSSI EFFICACE QUE COMPÉTITIF

Idéal dans toutes les configurations, avec tous les types de menuiserie et tous les styles d'habitat, STORBOX s'impose comme l'équipement naturellement complémentaire de la menuiserie. Discret, ce volet roulant est l'allié du confort, de la tranquillité, de la sécurité et de l'économie d'énergie.

- **Isolant : Uc = 1.0 W/m².K.**
- **Deux hauteurs de coffre** (220 et 190 mm) permettant des enroulements minimisés.
- **Hautes performances thermiques et acoustiques.**
- Des résultats d'**étanchéité** à l'air exceptionnels grâce au joint périphérique intégré à la console même en croquage.
- **Largeurs tablier :** jusqu'à 1800 mm en PVC et 3300 mm en aluminium DP45.
- Pour tous types de dormants PVC ou aluminium ; neuf et rénovation.
- Conforme à la norme RT 2012 et à la construction BBC.
- **Accès facilité** pour les interventions sur les manœuvres.
- **Large choix de coloris et finitions.**

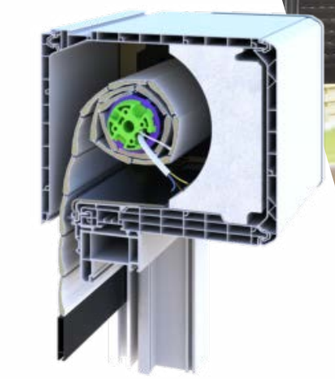





CRX

BLOC-BAIE **EXTÉRIEUR**

- **Des performances thermiques élevées : isolant Uc = 0.68 W/m².K.**
- Trappe intérieure pour une **maintenance facilitée**.
- **Clair de jour maximisé** avec son caisson de 140 mm.
- Esthétique discrète : très faible débordement intérieur.

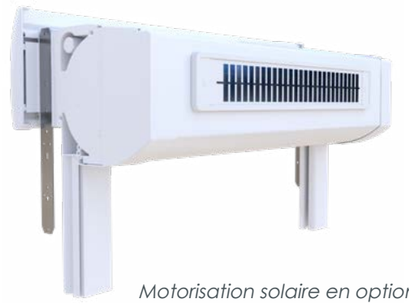

Motorisation solaire en option



TATOU

BLOC-BAIE **DEMI-LINTEAU**
AUSSI DISCRET QUE POLYVALENT

Invisible de l'intérieur, facile d'accès et d'entretien, livré monté et préréglé, le coffre demi-linteau TATOU est conçu pour toutes les situations de la construction neuve. Facile à transporter comme à mettre en œuvre, TATOU s'adapte à tout !

- **Isolant : Uc = 0.52 W/m².K.**
- **Structurel :** coque en PU injecté pour une rigidité efficace entre linteau et menuiserie.
- **Étanche à l'air :** plaques de liaisons avec la coque PU.
- **Sans pont thermique :** profil de fixation PVC entre coffre et menuiserie.
- **Largeurs tabliers :** jusqu'à 1 800 mm en PVC et 3 300 mm en aluminium DP43.
- **Lame PVC :** hauteur de 40 mm.
- **Lames ALU :** hauteurs de 39 et 43 mm.

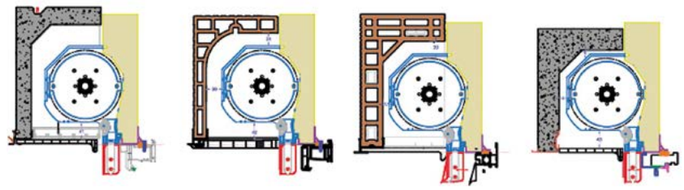

Encombrement réduit,
quel que soit le type de réservation.





Photos non contractuelles.

MOTORISATION

VOLETS ROULANTS

Nos volets roulants motorisés sont disponibles en motorisation filaire (Simu ou Somfy) ou radio (Zuni-R, Somfy-IO ou Zigbee).

Optez pour une commande générale ou des commandes individuelles (murales ou portables). Pour plus de confort et de sécurité, vous pouvez également opter pour des solutions domotiques (maison connectée) ! Demandez conseil à votre technico-commercial.



Commande générale Somfy Nina

AVEC CRÉATION DE SCÉNARIOS



Commande individuelle murale Zigbee



Commande individuelle portable Zigbee

AVEC RETOUR D'INFORMATION



Commande générale intuitive Zigbee Zoé

AVEC RETOUR D'INFORMATION



Commande individuelle Somfy Situo 1 IO II

SANS RETOUR D'INFORMATION



Commande générale Somfy Situo 5 IO II

5 ZONES



TaHoma Box Somfy

CONNECTE VOTRE MAISON À VOTRE SMARTPHONE



Box Calyps'Home

CONNECTE VOTRE MAISON À VOTRE SMARTPHONE



Horloge 1 zone Somfy

Motorisation solaire avec panneau déporté

DANS LE CAS DE POSE SOUS DALLE OU DE MAUVAISE EXPOSITION.

LONGUEUR 3M.





Capteur solaire Somfy

COMPATIBLE AVEC LA BOX TAHOMA



Manœuvres de volets roulants



Types de lames

Équipements et matériels susceptibles d'évolution selon fournisseurs. Photos non contractuelles.

VITRAGES & ACCESSOIRES

LES VITRAGES DÉCORATIFS

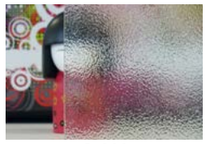

G 200



Dépoli Acide (sablé)



Cathédrale Clair



Delta Clair



Delta Dépoli



Chinchilla Clair



Antique

LES PETITS BOIS INCORPORÉS



*Disponibles dans de **nombreuses finitions** (blanc, plaxage, laquage, laiton, plomb) et **dimensions**, nos modèles de petits bois vous permettent de personnaliser et de mettre en **relief** les vitrages de vos menuiseries.*

LES POIGNÉES

SÉCUSTIK



ATLANTA

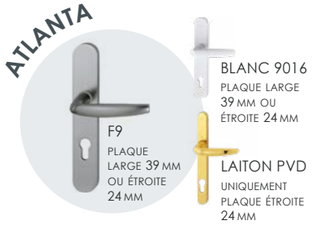

POIGNÉES CUVETTE ET DE TIRAGE

POUR COULISSANTS ALUMINIUM *de série*

POUR COULISSANTS PVC COMPOSITE *en option*

LOONA

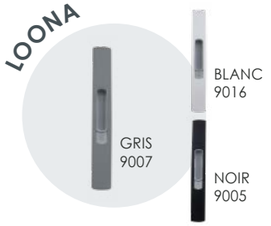

THÉLIA



POP-UP



SÉDUCTION 20°



LES BARILLETS

BARILLET **STANDARD**



- Cylindre en laiton massif nickelé, 5 goupilles.
- Conforme norme EN 1303.

BARILLET **SÉCURITÉ** EN OPTION

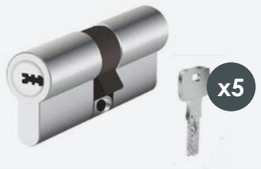

- Cylindre haute sécurité en laiton massif nickelé, 10 goupilles avec carte de sécurité.
- Conforme norme EN 1303.
- Débrayable.
- Anti-bumping, anti-crochetage, anti-perçage.

D'autres modèles de vitrages, poignées et barillets sont disponibles, demandez conseil à votre technico-commercial.

Vitrages et accessoires avec plus-values selon modèles. Coloris non représentatifs de la réalité.

LES **COULEURS**

INTENSITÉ

Laquage premium haut en couleur

PVC COMPOSITE

Découvrez INTENSITÉ, une nouvelle offre couleur exclusive



GROUPE Delplast

ENTIÈREMENT INTÉGRÉ, NOTRE NOUVEAU PROCESS DE LAQUAGE **INTENSITÉ** NOUS PERMET DE VOUS PROPOSER DES MENUISERIES **PVC COMPOSITE** LAQUÉES **RÉPONDANT AUX EXIGENCES LES PLUS ÉLEVÉES DU MARCHÉ**.

1. **QUALITÉ** IRRÉPROCHABLE
2. **DÉLAIS** RÉDUITS ET 100% MAÎTRISÉS
3. **PRIX** ATTRACTIFS



CABINE DE LAQUAGE, ÉTUVE ET LABORATOIRE



SOUDEUSE 6 TÊTES SANS ÉBAVURAGE GRAF

Des finitions inégalées

La création de notre ligne de laquage s'accompagne de l'**installation de la toute première soudeuse 6 têtes sans ébavurage d'Europe**, directement intégrée à notre flux de production.

Unique en son genre, **elle élimine complètement le cordon de soudure des angles de votre fenêtre**.

Capable de souder les 4 angles à 45° d'un cadre PVC en simultané avec une traverse à 90° en un peu plus de 2 minutes[1], cette soudeuse permet de réaliser un **assemblage parfait**.

Qualité, durabilité & écologie

QB CSTB

Pour le laquage de nos menuiseries, nous utilisons exclusivement des **peintures à pigments froids, phase aqueuse** et **sans solvant,** respectueuses de l'**environnement**.

Ayant un fort pouvoir de réverbération, ces pigments permettent d'obtenir une meilleure **durabilité des teintes**. En cas d'ensoleillement, l'élévation de température est réduite, **limitant ainsi la dilatation du PVC** (notamment sur les couleurs sombres).

Les peintures que nous avons sélectionnées sont certifiées **QB 33**[2] par le **CSTB** (Centre Scientifique et Technique du Bâtiment), attestant de leur qualité et de leur durabilité.

De nombreux tests sont réalisés en laboratoire afin de s'assurer que le laquage conserve sa **couleur** et son **aspect** d'origine et qu'il résiste à diverses sollicitations d'usage :

- **Tests de résistance chimique et mécanique** (résistance aux chocs, aux variations thermiques, ...).
- **Tests de vieillissement accéléré** (3000 h contre 1000 h pour le label Qualicoat sur l'aluminium).

[1] *Selon types de profils et de joints à traiter.* [2] *Décision d'admission n°1004-604P, certificat consultable sur le site https://evaluation.cstb.fr. Photos non contractuelles.*



Le laquage INTENSITÉ est également disponible pour toutes nos gammes de portes d'entrée !

100% de nos menuiseries laquées INTENSITÉ sont proposées en finition sablée

pour un design moderne et une robustesse renforcée (excellente résistance aux rayures).

Notre laquage est garanti 10 ans

contre la perte d'adhérence, la fissuration et l'écaillage.

Nos 16 coloris Best-sellers

Découvrez plus en détail notre sélection de coloris Best-sellers page 40.

Une **personnalisation** sans limite !

Avec une sélection de **16 coloris Best-sellers,** le laquage INTENSITÉ est disponible pour nos gammes **Fusion, Amplitude** et même pour nos portes d'entrée, pour une parfaite harmonisation de vos menuiseries.

Disponible en monocoloration et bicoloration*, le laquage INTENSITÉ est également possible avec **toutes les couleurs du nuancier RAL STANDARD, soit près de 200 coloris !**



**Bicoloration uniquement avec blanc 9016 intérieur.*

LES **COULEURS**

MENUISERIES PVC / COMPOSITE

Finition teintée DANS LA MASSE

REF. 003 - RAL 9016 Blanc signalisation
Coloris de base

REF. 015 - RAL 1015 Beige

REF. 007 - RAL 7047 Gris

Finition PLAXÉE

Effet bois naturels

REF. 694 Chêne clair Sheffield

REF. 146 Merisier

REF. 402 Douglas rayé

REF. 143 Cèdre gris

REF. 656 Cerise Amaretto

REF. 663 - Noyer Sorrento Basamico

REF. 154 Noyer

REF. 144 Macoré

REF. 025 Chêne foncé

REF. 111 Bois de rose

REF. 425 Chêne gris

Films métalliques

REF. 139 Argenté

REF. 184 - RAL 9007 Gris aluminium

REF. 116 Pyrite

REF. 653 Alux DB 703

REF. 138 Bronze

REF. 182 - RAL 7016 Alux anthracite

Coloris PRÉFÉRENTIELS *Finition PLAXÉE*

REF. 145 Chêne Irlandais *Effet bois naturel*

REF. 110 Chêne or *Effet bois naturel*

REF. 072 RAL 7016 Gris anthracite texturé *Effet bois coloré*

REF. 048 RAL 7016 Gris anthracite finesse *Film lisse*

CORRESPONDANCES GAMME AMPLITUDE

REF. 341 (Film CC+) *Effet bois coloré*

REF. 023 (Film CC+) *Film lisse*

Effet bois colorés

REF. 019 - RAL 9010 Blanc pur

REF. 100 - RAL 9016 Blanc cristallin

REF. 096 - RAL 9001 Blanc crème

REF. 665 - RAL 7038 Gris agate

REF. 004 - RAL 7001 Gris

REF. 068 - RAL 7039 Gris quartz

REF. 114 - RAL 7023 Gris béton

REF. 667 - RAL 7012 Gris basalte

REF. 076 - RAL 3005 Rouge vin

REF. 006 - RAL 6009 Vert sapin

REF. 079 - RAL 5011 Bleu acier

REF. 008 - RAL 8022 Brun chocolat

Films mats

REF. 047 - Woodec Chêne turner mat

REF. 103 - RAL 7016 Gris anthracite mat

REF. 044 - RAL 7022 Gris terre d'ombre mat

REF. 043 - RAL 9011 Noir graphite mat

Films lisses

REF. 122 - RAL 7015 Gris ardoise finesse

REF. 120 - RAL 7016 Gris orage finesse

REF. 921- RAL 9017 Noir signalisation finesse

LAQUAGE INTENSITÉ **Finition LAQUÉE SABLÉE** *Coloris Best-sellers*

⚠ **GAMMES COMPOSITE UNIQUEMENT** (FUSION ET AMPLITUDE)

RAL 9005 sablé Noir profond

RAL 7016 sablé Gris anthracite

Noir 2100 sablé

Gris 2900 sablé

RAL 8019 sablé Brun gris

RAL 9007 sablé Aluminium gris

RAL 7037 sablé Gris poussière

RAL 9006 sablé Aluminium blanc

RAL 7022 sablé Gris terre d'ombre

RAL 7009 sablé Gris vert

RAL 8014 sablé Brun sépia

RAL 3004 sablé Rouge pourpre

RAL 5010 sablé Bleu gentiane

RAL 6021 sablé Vert pâle

RAL 7035 sablé Gris lumière

RAL 1013 sablé Blanc perlé

Autres RAL disponibles sur demande et selon faisabilité

Les finitions plaxées et laquées sont proposées en mono-coloration (2 faces) ou bi-coloration (avec PVC blanc 1 face RAL 9016).
Choix de coloris susceptible d'évoluer. Couleurs impression papier non représentatives.

LES **COULEURS**

MENUISERIES ALUMINIUM

Coloris de BASE

RAL 7016 mat Gris anthracite

RAL 7016 sablé Gris anthracite

RAL 9016 mat Blanc signalisation

9016 mat/7016 mat Bi-couleur

YANAT Mat Anodisé contretypé

Coloris PRÉFÉRENTIELS*

RAL 1015 mat Ivoire clair

RAL 3004 mat Rouge pourpre

RAL 7022 texturé Gris Terre d'ombre

RAL 7035 mat Gris

RAL 9005 mat Noir foncé

RAL 9005 sablé Noir foncé

Bronze 1247 mat

Noir 2100 sablé

Teintes EFFETS BOIS*

Chêne Clair

Chêne Doré

Chêne Foncé

Pin Sablé

Noyer

Wengé

Chêne Cérusé Bleu Provence

Chêne Bleu Gris

AUTRES TEINTES* mates, sablées et brillantes

RAL 1013 mat Blanc perlé

RAL 5010 mat Bleu gentiane

RAL 6005 mat Vert mousse

RAL 6021 mat Vert pâle

RAL 7004 mat Gris sécurité

RAL 7006 mat Gris beige

RAL 7012 mat Gris basalte

RAL 7015 mat Gris ardoise

RAL 7021 mat Gris noir

RAL 7022 mat Gris Terre d'ombre

RAL 7024 mat Gris graphite

RAL 7030 mat Gris pierre

RAL 7035 sablé Gris clair

RAL 7037 mat Gris poussière

RAL 7039 mat Gris quartz

RAL 7039 texturé Gris quartz

RAL 7040 mat Gris fenêtre

RAL 7044 mat Gris soie

RAL 7047 mat Télégris 4

RAL 8003 mat Brun argile

RAL 8014 mat Brun sépia

RAL 8019 mat Brun gris

RAL 8019 sablé Brun Gris

RAL 9001 mat Blanc crème

RAL 9006 mat Gris

RAL 9010 mat Blanc pur

RAL 9016 sablé Blanc signalisation

RAL 9016 brillant Blanc signalisation

Noir 2200 sablé

Mars 2525 sablé

Bleu 2600 sablé

Gris 2900 sablé

Gris galet lisse brillant

Bleu Canon lisse mat

Contretypé Gris aluminium

Contretypé Anodic Champagne lisse mat

Anodisé Naturel satiné

Anodisé Gold 01 satiné

**Finitions proposées en mono-coloration (2 faces) ou bi-coloration (avec blanc 9016 mat 1 face).*
Choix de coloris susceptible d'évoluer. Couleurs impression papier non représentatives.

GROUPE Delplast

Découvrez notre nouveau catalogue Portes d'entrée

Faites désormais votre choix parmi quelques **350 modèles PVC, Aluminium et Acier** !

Hautement personnalisable, notre nouvelle offre propose également des solutions technologiques répondant à toutes les demandes.



Découvrez notre site et suivez notre actualité sur nos réseaux sociaux !

www.delplast.fr





Si vous n'aimez pas **la lumière,**
on ne peut rien faire pour vous !

FABRICATION À CHERBOURG

GROUPE

Delplast

www.delplast.fr

MENUISERIES

- COMPOSITE
- PVC
- ALUMINIUM



Si vous n'aimez pas **la lumière**,
on ne peut rien faire pour vous !

Ce catalogue vous est offert par :

Document non contractuel et sous réserve d'erreurs typographiques. Coloris non représentatifs de la réalité. Dans le cadre de l'amélioration de ses gammes, DELPLAST se garde le droit de toutes modifications de ses produits et couleurs. Crédit photos : Adobe Stock. Siège social : 620, rue du Plat Chemin 50 460 Querqueville. Valeur 5 € TTC.
V1211202fp